平成26年度　全国高等学校総合体育大会サッカー競技県予選会　結果

平成26年6月1・14・15・18・21・22・24日

優　勝：矢板中央高等学校
（3年ぶり6度目の優勝）
（3年ぶり6度目のインターハイ出場）
準優勝：佐野日本大学高等学校
第3位：足利工業大学附属高等学校
栃木県立宇都宮高等学校
第5位：栃木県立小山南高等学校
作新学院高等学校
白鴎大学足利高等学校
栃木県立鹿沼東高等学校

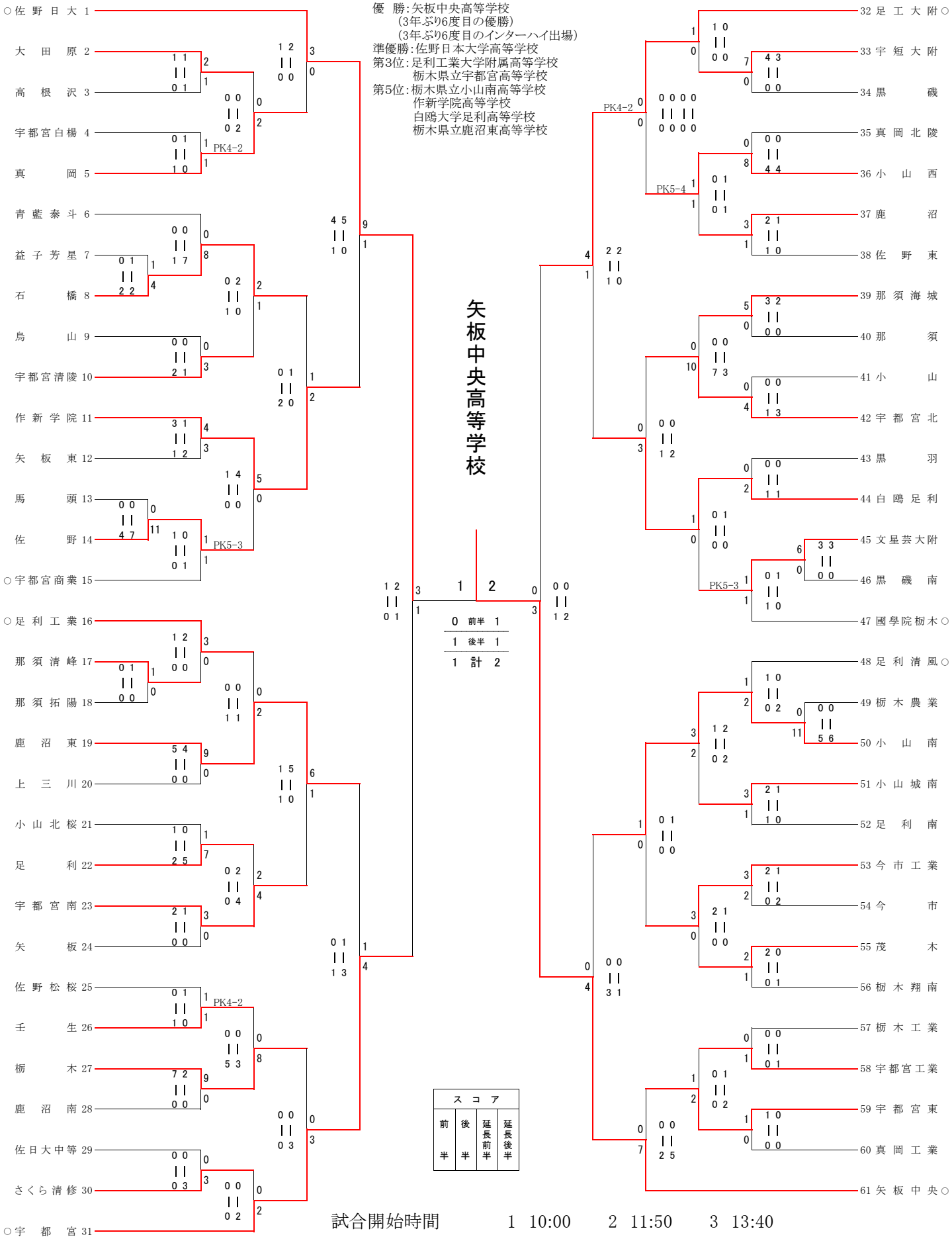

試合開始時間　1　10:00　2　11:50　3　13:40

6/1 | 6/14 | 6/15 | 6/18 | 6/21 | 6/22 | 6/24 | 6/22 | 6/21 | 6/18 | 6/15 | 6/14 | 6/1