第４２回栃木県少年サッカー選手権大会　　組み合せ表

栃木県少年サッカー連盟

会場	チーム名
上河内東小学校	大伏フットボールクラブ
	ヴェルフェＵ－１２
	おおうちＪＦＣ
	姿川中央サッカークラブ
	みどりが丘ＦＣ
	ＮＦＣ
	ともぞうサッカークラブ
けやき台サッカー場Ｂ	栃木フォルツァＳＣ
	荒川フットボールクラブ
	カンビオーネ・タクティクス
	フットボールクラブ片岡
	ＪＦＣファイターズ
	西原ＦＣ
石井緑地グランド⑤	益子ＳＣストラーダ
	矢板ＦＣアローズ
	昭和・戸祭ＳＣ
	埼玉ＦＣ
	岡本北ＳＳＳＵ－１１
	ＪＦＣ足利ラトゥール
真岡北グランドＢ	パルＳＣ
	ＦＣ部屋
	市野沢ＦＣ
	真岡西ＳＣブリッツ
	リフレＳＣ上三川
	今市第三カルナヴァル
白沢グリーンパークＢ	陽東ＳＳＳ
	岡本北ＳＳＳＵ－１２
	大山ＦＣアミーゴ
	戸田フットボールクラブ
	山辺ＦＣ
	ＭＯＲＡＮＧＯ栃木ＦＣ Ｊｒ
二宮運動公園Ｂ	藤岡ＪＦＣ
	喜連川ＳＣ Ｊｒ
	エスペランサＭＯＫＡ
	姿川第一ＦＣ
	鹿沼西ＦＣ
	ＳＡＫＵＲＡ ＦＣ Ｊｒ
益子西小学校	東那須野ＦＣフェニックス
	ＴＦＦＣ ＡＲＤＯＲＥ
	ＪＦＣ Ｒｉｖｏ
	田沼ＦＣリュミエールＳ
	壬生ＦＣユナイテッド
	グラディオＦＣ
石井緑地グランド③	ＦＣみらいＵ－１２
	宇大付属小ＳＳＳ
	ＧＩＭＮＡＳＩＡ Ｊｒ
	豊浦フットボールクラブ
	ＯＭＦＣ
	南河内ＦＣ
真岡北グランドＡ	ウーヴァＳＣ・Ｊｒ
	アルシオーネジュニア
	ＦＣグランディール宇都宮
	西原ＷＥＳＴ－ＪＦＣトライズ
	ＨＦＣ．ＺＥＲＯ真岡
	烏山ＦＣウィングス
けやき台サッカー場Ａ	都賀クラブジュニア
	黒羽ＦＣ
	フットボールクラブ氏家
	佐野ＳＳＳ
	祖母井クラブ
	波立フットボールクラブ
	岩舟ＪＦＣ
石井緑地グランド⑥	阿久津サッカークラブ
	Ａ．ＭＩＮＡＭＩ．ＦＣ
	ＦＣ城東
	緑が丘ＹＦＣサッカー教室
	大田原城山サッカークラブ
	大沢・南原ＦＣ
石井緑地グランド④	泉フットボール宇都宮
	豊郷ＪＦＣ宇都宮
	壬生町ＪＳＣ Ｕ－１１
	下野きさらぎＭＡＳＣ
	野原グランディオスＦＣ
	芳賀南サッカークラブ
富屋小学校	ウーヴァＳＣ・ウィナーズ
	宝木キッカーズ
	ＦＣあわのレジェンド
	高林フットボールクラブ
	宇都宮北部ＦＣトレ
	紫塚ＦＣ
鬼怒自然センターＡ	花園ＦＣ
	ＦＣ真岡21ファンタジー
	ＦＣ Ｒｉｓｏ
	ＦＣ ＳＦｉＤＡ Ｕ-11
	鹿沼みなみＳ．Ｃ．
	壬生町ＪＳＣ
鬼怒自然センターＢ	西原ＷＥＳＴ－ＪＦＣホープ
	ＪＦＣウイング
	ＦＣ真岡21ジュニア
	西那須野西サッカークラブ
	大谷東ＦＣ
	乙女ＦＣ
桃畑グランドＢ	ＫＳＣ鹿沼
	北郷・千歳ＦＣ
	岡西ＦＣ
	黒磯ＦＣ
	上三川サッカークラブ
	イースト・ドリームＳＣ

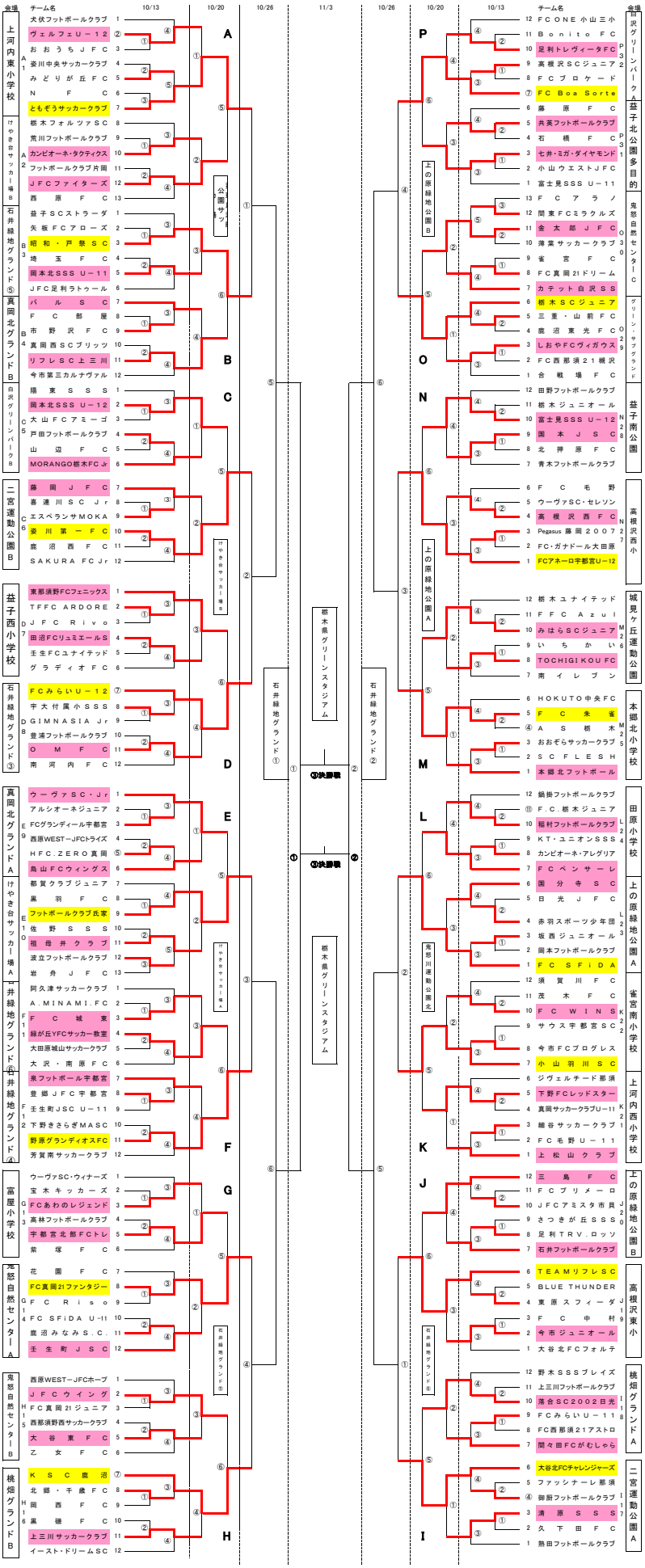

会場	チーム名
宇都宮グリーンパークＡ	ＦＣＯＮＥ小山三小
	Ｂｏｎｉｔｏ ＦＣ
	足利トレヴィータＦＣ
	高根沢ＳＣジュニア
	ＦＣブロケード
	ＦＣ Ｂｏａ Ｓｏｒｔｅ
益子北公園多目的	藤原ＦＣ
	共英フットボールクラブ
	石橋ＦＣ
	七井・ミガ・ダイヤモンド
	小山ウエストＪＦＣ
	富士見ＳＳＳ Ｕ－１１
鬼怒自然センターＣ	ＦＣアラノ
	関東ＦＣミラクルズ
	金太郎ＪＦＣ
	薄葉サッカークラブ
	雀宮ＦＣ
	ＦＣ真岡21ドリーム
	カテット白沢ＳＳ
グリーン・サブグランド	栃木ＳＣジュニア
	三重・山前ＦＣ
	鹿沼東光ＦＣ
	しおやＦＣヴィガウス
	ＦＣ西那須21横沢
	合戦場ＦＣ
益子南公園	田野フットボールクラブ
	栃木ジュニアオール
	富士見ＳＳＳ Ｕ－１２
	国本ＪＳＣ
	北押原ＦＣ
	青木フットボールクラブ
高根沢西小	ＦＣ毛野
	ウーヴァＳＣ・セレソン
	高根沢西ＦＣ
	Pegasus 藤岡２００７
	ＦＣ・ガナドール大田原
	ＦＣアネーロ宇都宮Ｕ－12
城見ヶ丘運動公園	栃木ユナイテッド
	ＦＦＣ Ａｚｕｌ
	みはらＳＣジュニア
	いちかい
	ＴＯＣＨＩＧＩＫＯＵＦＣ
	南イレブン
本郷北小学校	ＨＯＫＵＴＯ中央ＦＣ
	ＦＣ朱雀
	ＡＳ栃木
	おおぞらサッカークラブ
	ＳＣＦＬＥＳＨ
	本郷北フットボール
田原小学校	鍋掛フットボールクラブ
	Ｆ．Ｃ．栃木ジュニア
	稲村フットボールクラブ
	ＫＴ・ユニオンＳＳＳ
	カンビオーネ・アレグリア
	ＦＣペンサーレ
上の原緑地公園Ａ	国分寺ＳＣ
	日光ＪＦＣ
	赤羽スポーツ少年団
	坂西ジュニオール
	岡本フットボールクラブ
	ＦＣ ＳＦｉＤＡ
雀宮南小学校	須賀川ＦＣ
	茂木ＦＣ
	ＦＣ ＷＩＮＳ
	サウス宇都宮ＳＣ
	今市ＦＣプログレス
	小山羽川ＳＣ
上河内西小学校	ジヴェルチード那須
	下野ＦＣレッドスター
	真岡サッカークラブＵ－11
	鮎谷サッカークラブ
	ＦＣ毛野Ｕ－１１
	上松山クラブ
上の原緑地公園Ｂ	三島ＦＣ
	ＦＣプリメーロ
	ＪＦＣアミスタ市貝
	さつきが丘ＳＳＳＳ
	足利ＴＲＶ．ロッソ
	石井フットボールクラブ
高根沢東小	ＴＥＡＭリフレＳＣ
	ＢＬＵＥ ＴＨＵＮＤＥＲ
	東原スフィーダ
	ＦＣ中村
	今市ジュニオール
	大谷北ＦＣフォルテ
桃畑グランドＡ	野木ＳＳＳブレイズ
	上三川フットボールクラブ
	落合ＳＣ２００２日光
	ＦＣみらいＵ－１１８
	ＦＣ西那須21アストロ
	間々田ＦＣがむしゃら
二宮運動公園Ａ	大谷北ＦＣチャレンジャーズ
	ファッシナーレ那須
	御厨フットボールクラブ
	清原ＳＳＳ
	久下田ＦＣ
	熱田フットボールクラブ